ТЕХНИЧЕСКИЙ ПРОЕКТ

Слаботочные системы.
Основной комплект рабочих чертежей.

Охранная сигнализация.

1254-ТП-ИС.ОС

Образец Petroinstall

Согласовано

Инв. № подл. | Подп. И дата | Инв. № подл.

Изм.	Кол. уч.	Лист	№ док.	Подп.	Дата
Проверил		Петрова			
ГИП		Дешко			
Разраб.		Дешко			

1254-ТП-ИС.ОС

Индивидуальный жилой дом.
Инженерные системы.
Охранная сигнализация

Стадия	Лист	Листов
ТП	1	8

«Petroinstall»

Содержание раздела		
Лист	Наименование	Примечание
1	Содержание общих данных	
2	Ведомость рабочих чертежей основного комплекта	
3	Ведомость ссылочных и прилагаемых документов	
4	Ведомость спецификаций	

Рабочие чертежи разработаны в соответствии с действующими требованиями экологических, санитарно-гигиенических, противопожарных и других норм, действующих на территории РФ и обеспечивает безопасную для жизни и здоровья людей эксплуатацию объекта при соблюдении предусмотренных рабочими чертежами мероприятий.

Главный инженер проекта _____Дешко В.П.

Образец Petroinstall

Ведомость ссылочных и прилагаемых документов		
Обозначение	Наименование	Примечание
Ссылочные документы		
ПУЭ	Правила устройства электроустановок. Изд. 6 и 7.	
СП31-110-2003	Проектирование и монтаж электроустановок жилых и общественных зданий	
ГОСТ Р50571	Электроустановки зданий	
ГОСТ Р50571.15-97	Электроустановки зданий. Часть5. Выбор и монтаж электрооборудования.	
ГОСТ 21.614-88	Изображения условные графические электрооборудования и проводок на планах.	
ГОСТ 21.1101-2009 СПДС	Основные требования к проектной и рабочей документации	
ГОСТ Р 53246-2008	Информационные технологии. Системы кабельные структурированные. Проектирование основных узлов системы. Общие требования.	
РД 78.36.002-99	Технические средства систем безопасности объектов. Обозначения условные графические элементов систем	
ГОСТ Р 53704-2009	Системы безопасности комплексные и интегрированные	
Прилагаемые документы		
	Спецификация оборудования	

Образец Petroinstall

Общие данные.

1. Исходные данные для проектирования.

Настоящий проект разработан на основании:

-Технического задания на проектирование;

-Архитектурных планов дома;

-Дизайн-проекта объекта

-Правил устройства электроустановок, Правил технической эксплуатации электроустановок потребителей, и других руководящих материалов применительно к электроснабжению частных жилых объектов.

Технические решения, принятые и отраженные в настоящем проекте, соответствуют требованиям экологических, санитарно-гигиенических, противопожарных и других действующих норм и правил и обеспечивают безопасную для жизни и здоровья людей эксплуатацию объекта при соблюдении предусмотренных проектом мероприятий.

2. Состав систем данного раздела.

В данный раздел вошли следующие элементы системы:

-охранные датчики.

-магнитно-контактные датчики открывания дверей;

-контрольная панель (пульт управления).

-прибор приемно-контрольный;

-модуль радио-передачи на пультовую охрану.

-подсистема контроля протечек.

3. Назначение системы

Охранная сигнализация предназначена для фиксации нарушения рубежа охранной сигнализации при его преодолении. Под преодолением рубежа охранной сигнализации подразумевается проникновение нарушителя на охраняемый объект путем открывания дверей, перемещение нарушителя в зоне действия извещателя объемного обнаружения.

Образец Petroinstall

Защите системой охранной сигнализации подлежат все помещения с окнами и прихожая.

Система ОС строится на базе аналогового оборудования.

Система ОС выполняет следующие функции:

-сбор, обработка, передача, отображение и регистрация извещений о состоянии шлейфов сигнализации;

-выдача сигнала тревоги при попытке проникновения на территорию объекта, возникновении аварийных случаев (протечки воды, загазованности помещений)

-независимый контроль в одном шлейфе контакта тревоги и контакта блокировки датчика;

-механизм задания полномочий по взятию/снятию и доступу для персонала и посетителей путем программирования уровней доступа;

-протоколирование всех событий, происходящих в системе;

-микропроцессорный анализ сигнала в шлейфах сигнализации и предотвращение саботажа.

Система предотвращения протечек (далее ПВ) предназначена для обнаружения протечек воды в контролируемых зонах объекта, оперативного извещения охраны и перекрытия стояков холодной и горячей воды.

Защите системой подлежат все помещения с наиболее вероятной возможностью протечек воды – санузлы, ванные и технические помещения.

Система ПВ выполняет следующие функции:

-сбор, обработка, передача, отображение и регистрация извещений о состоянии шлейфов датчиков протечки;

-выдача сигнала тревоги при возникновении аварийных случаев протечки воды.

-управление электромеханическими клапанами для перекрытия стояков ХВС и ГВС.

-независимый контроль в одном шлейфе контакта тревоги и контакта блокировки датчика;

-механизм задания полномочий по взятию/снятию и доступу для персонала и посетителей путем программирования уровней доступа;

Образец PetroInstall

4. Характеристика применяемого оборудования.

	Извещатель охранный объемный оптико-электронный Риэлта Пирон-5 (ИО 409-56) Основные характеристики: *** Иммунитет против животных массой до 40кг** * Двухплощадный пироэлектрический сенсор * Объемная зона обнаружения 10 метров * Система независимых плавающих порогов срабатывания * Автоматическая температурная компенсация * Широкоугольная индикация срабатывания * Герметичная оптика * Поворотный кронштейн в комплекте Оптический отсек герметичный. Линза с компенсацией ИК засветки. Защита ультрафиолетовый фильтр. Напряжение питания 12 В Ток потребления в режиме ожидания-12 мА Ток потребления в режиме тревоги-11 мА при 12 В Оптимальная высота установки 2,4м Габариты 100х73х55 мм
	Прибор приемно-контрольный Теко Астра-713. Назначение: контроль состояния 8 шлейфов сигнализации (ШС) с включенными охранными или пожарными извещателями; управление средствами оповещения; выдача тревожных извещений на ПЦН через релейные выходы; обмен информацией с ППКОП Астра-812 по интерфейсу RS-485 в формате протокола "Астра-L". коннвертер с четырмя выходами. Имеет четыре полностью независимых выхода и низкий коэффициент шума. Технические данные Астра-713 напряжение питания - 10ч15 В количество ШС, подключаемых к прибору - 8 шт ток потребления в дежурном режиме - 180 мА ток потребления в режиме "Тревога" - 230 мА количество релейных выходов - 2 шт количество выходов ОК - 2 шт

Образец PetroInstall

	габаритные размеры прибора – 120,5x79x30,5 мм масса прибора – 0,11 кг До 27 видов извещений в зависимости от установленных режимов работы прибора. Условия эксплуатации: – температура от -30 до +50°С – относительная влажность воздуха без конденсации влаги до 95% при +35°С Автономное использование или объединение по интерфейсу RS-485 до 250 приборов в сеть под управлением ППКОП Астра-812 системы Астра-Fornost; установка режимов работы с помощью перемычек или с помощью ПК;
	Прибор приемно-контрольный охранно-пожарный Астра-Дозор организация автономной и централизованной охраны объектов от несанкционированных проникновений и пожаров путем контроля состояния: контроль состояния проводных ШС ППКОП Астра-713; контроль состояния 8-ми технологических входов в приборе Астра-Дозор; передача информации на ПЦН сервера "Дозор" по каналам Internet (GPRS, LAN); выдача извещений на ПЦН "Эгида" и ПЦН MS-40 от "Jablotron" с помощью SMS; выдача извещений на ПЦН и другую аппаратуру через системные выходы типов "открытый коллектор" (ОК) и реле; оповещение пользователей по каналу GSM с помощью SMS; использование в качестве телеметрического устройства управления и контроля габаритные размеры – 145x31x110 мм
	Астра-КТМ-С (черная)- Клавиатура сенсорная преобразование вводимого цифрового значения (до 8 цифр) в код Touch Memory возможность индикации общего состояния ППКОП подсветкой символа «V» сенсорная клавиатура подсветка символов и звуковое сопровождение при наборе кодов с клавиатуры программирование яркости подсветки и громкости звука клавиатуры два способа монтажа – накладной или врезной два варианта цвета лицевой панели – черный и белый

Образец PerginSteel

	Астра-984 Устройство сопряжения интерфейсов RS-485/USB Устройство сопряжения предназначено для подключения приборов марки "Астра", имеющих интерфейс RS-485, к персональному компьютеру.

4. Кабельные трассы.

Все необходимые кабельные трассы отображены в разделе «Техническое задание на прокладку кабельных трасс» настоящего проекта.

5. Указания по монтажу.

При монтаже и эксплуатации оборудования должны соблюдаться требования электробезопасности.

Все электрооборудование и материалы должны иметь сертификаты

соответствия Госстандарта России и сертификаты пожарной безопасности , согласно НПБ 246-97 "Арматура электромонтажная.

Потребитель должен обеспечивать исправность своих электроустановок. Потребителю не разрешается подключать электрическую нагрузку сверх разрешенной в технических условиях, а также увеличивать номинальное значение токов защитных устройств, определенных проектом.

Для обеспечения техники безопасности ремонтные и Планово профилактические работы (ППР) на щитовых электроустановках должны осуществляться специально обученным и подготовленным в соответствии с ПТБ и ПТЭ ремонтным персоналом, закрепленным за данным объектом с квалификационной группой IV и III до 1000в.

Образец Petroinstall

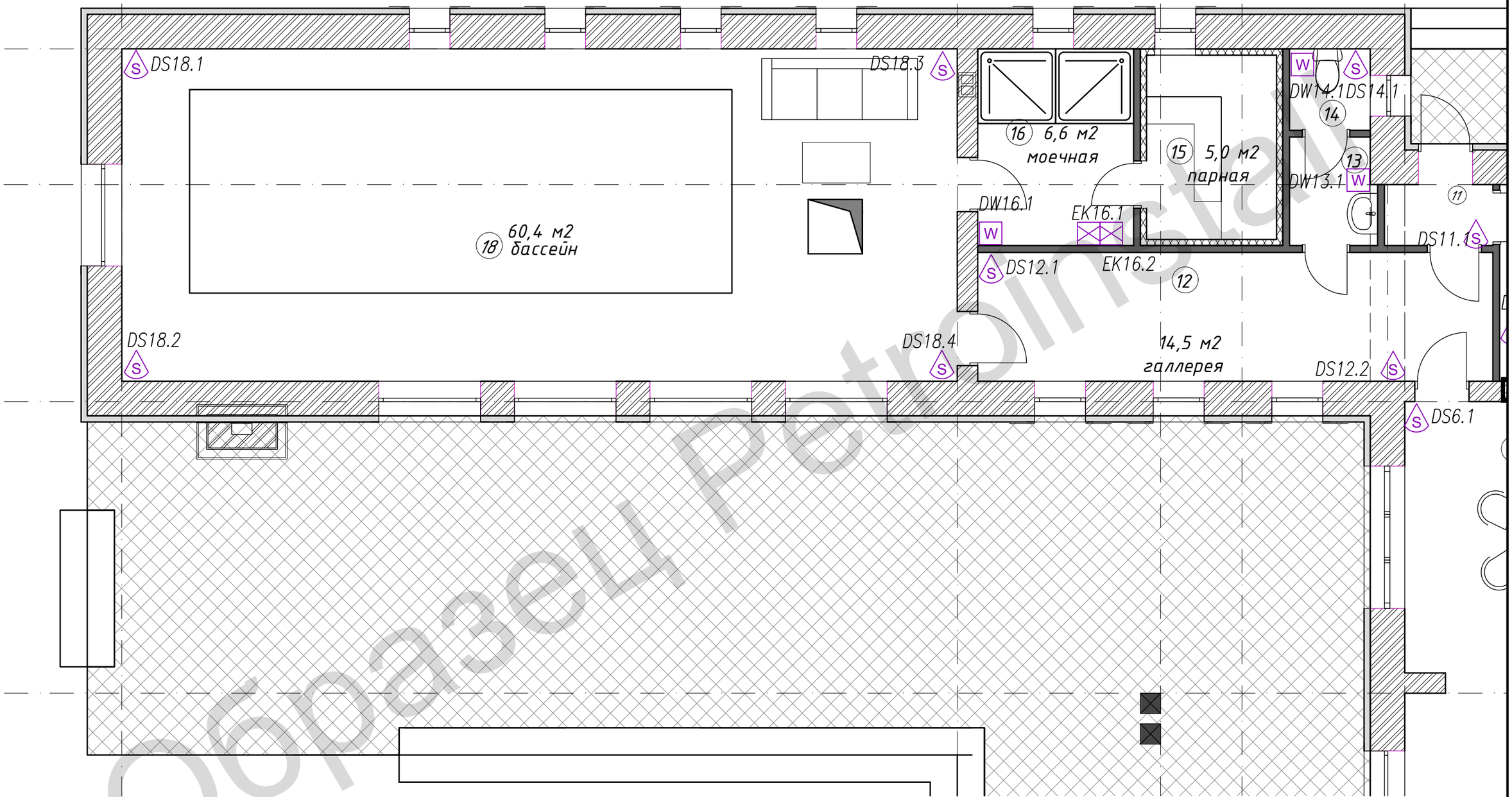

Образец Petroinstall

Условные обозначения

Охранная сигнализация

	PS	Панель охраны
	DS	Датчик движения потолок
	DS	Датчик движения стена
	DO	Датчик открытия

	DW	Датчик протечки стена
	DW	Датчик протечки
	IB	Инфракрассный барьер
	EK	Електроклапан

Изм.	Лист	№ докум.	Подпись	Дата	1254-ТП-ИС.ОС		
					Ленинградская обл., дер. Силино.		
Разраб.		Дешко В.П.			Инженерные системы Дом 1 этаж	Стадия / Лист / Листов	
Пров.		Петрова Н.Б.				ТП / 9	16
Т. контр.							
					Охранная сигнализация. Расположение элементов ч.1	PetroInstall	
Н. контр.							
Утв.		Дешко В.П.					

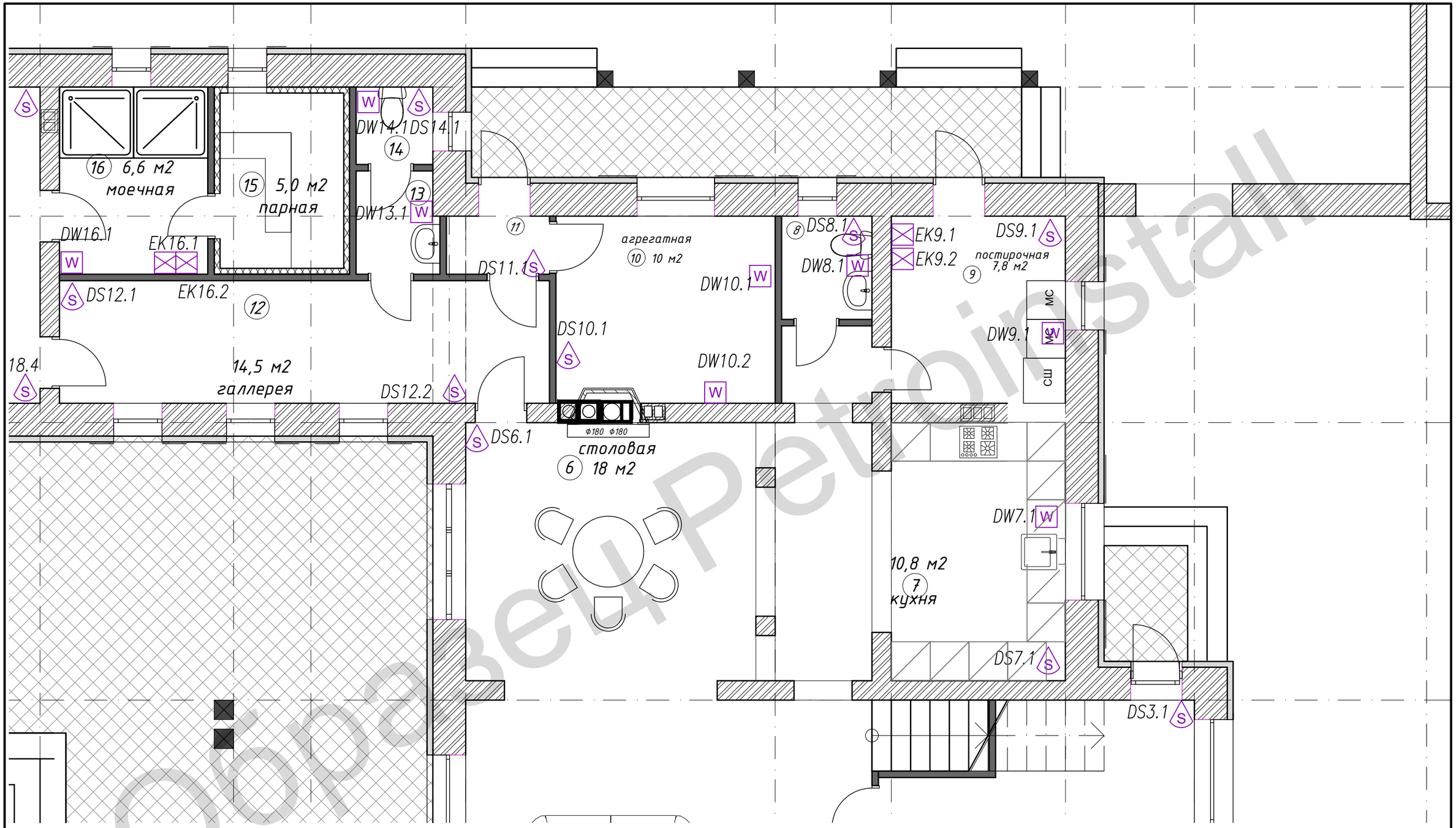

Образец PetroInstall

Условные обозначения

Охранная сигнализация

	PS	Панель охраны
	DS	Датчик движения потолок
	DS	Датчик движения стена
	DO	Датчик открытия

	DW	Датчик протечки стена
	DW	Датчик протечки
	IB	Инфракрассный барьер
	EK	Електроклапан

Изм.	Лист	№ докум.	Подпись	Дата	1254-ТП-ИС.ОС		
					Ленинградская обл., дер. Силино.		
Разраб.		Дешко В.П.			Инженерные системы Дом 1 этаж	Стадия / Лист / Листов	
Пров.		Петрова Н.Б.				ТП / 10 / 16	
Т. контр.							
Н. контр.					Охранная сигнализация. Расположение элементов ч.2	PetroInstall	
Утв.		Дешко В.П.					

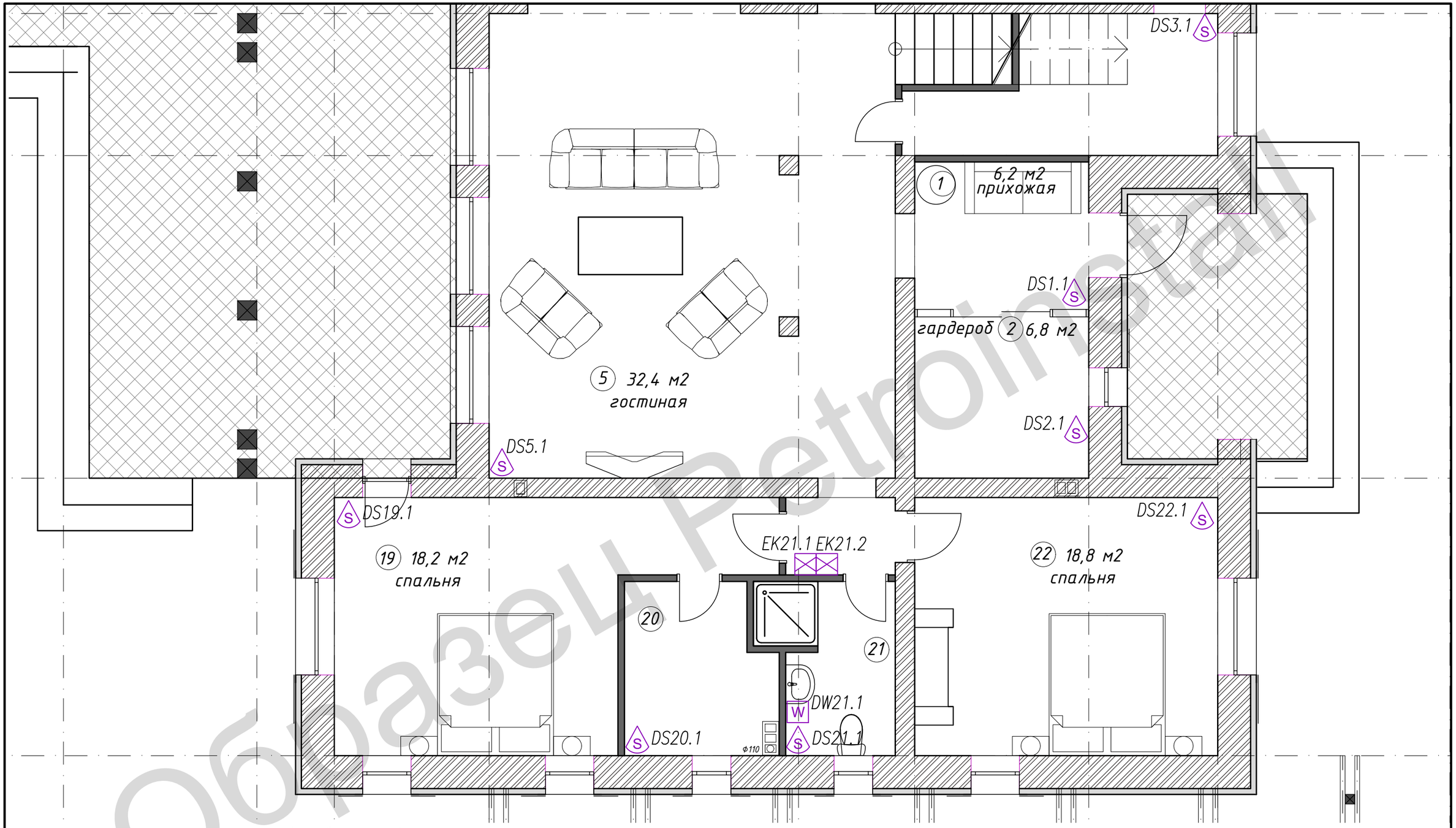

Условные обозначения

Охранная сигнализация

	PS	Панель охраны
	DS	Датчик движения потолок
	DS	Датчик движения стена
	DO	Датчик открытия

	DW	Датчик протечки стена
	DW	Датчик протечки
	IB	Инфракрассный барьер
	EK	Електроклапан

Изм.	Лист	№ докум.	Подпись	Дата
Разраб.		Дешко В.П.		
Пров.		Петрова Н.Б.		
Т. контр.				
Н. контр.				
Утв.		Дешко В.П.		

1254-ТП-ИС.ОС

Ленинградская обл., дер. Силино.

Инженерные системы
Дом 1 этаж

Стадия	Лист	Листов
ТП	11	16

Охранная сигнализация.
Расположение элементов ч.3

PetroInstall

Образец PetroInstall

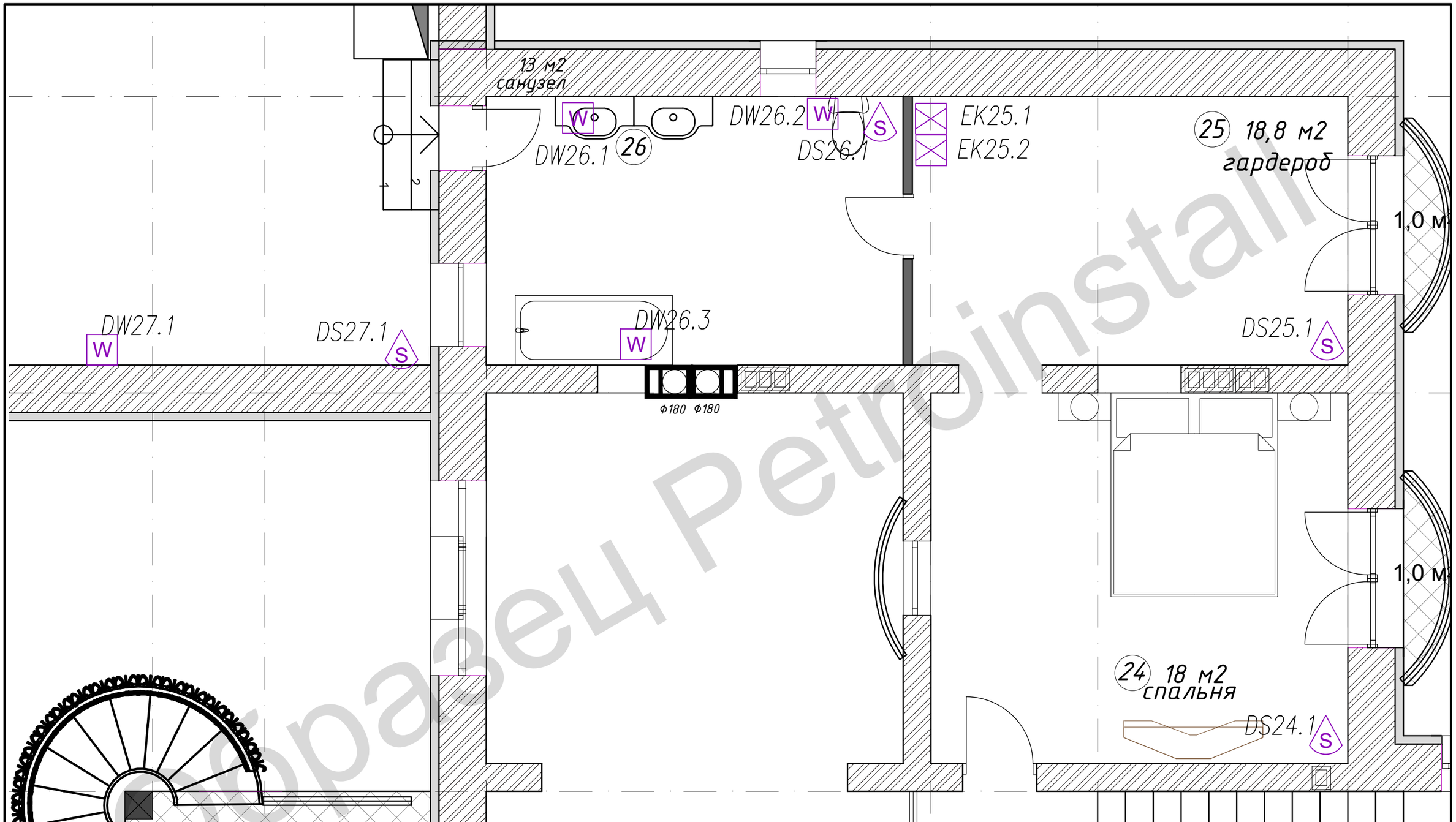

Образец Petroinstall

Условные обозначения

Охранная сигнализация

	PS	Панель охраны
	DS	Датчик движения потолок
	DS	Датчик движения стена
	DO	Датчик открытия

	DW	Датчик протечки стена
	DW	Датчик протечки
	IB	Инфракрассный барьер
	EK	Електроклапан

Изм.	Лист	№ докум.	Подпись	Дата
Разраб.		Дешко В.П.		
Пров.		Петрова Н.Б.		
Т. контр.				
Н. контр.				
Утв.		Дешко В.П.		

1254-ТП-ИС.ОС

Ленинградская обл., дер. Силино.

Инженерные системы
Дом 2 этаж

Стадия	Лист	Листов
ТП	12	16

Охранная сигнализация.
Расположение элементов ч.4

PetroInstall

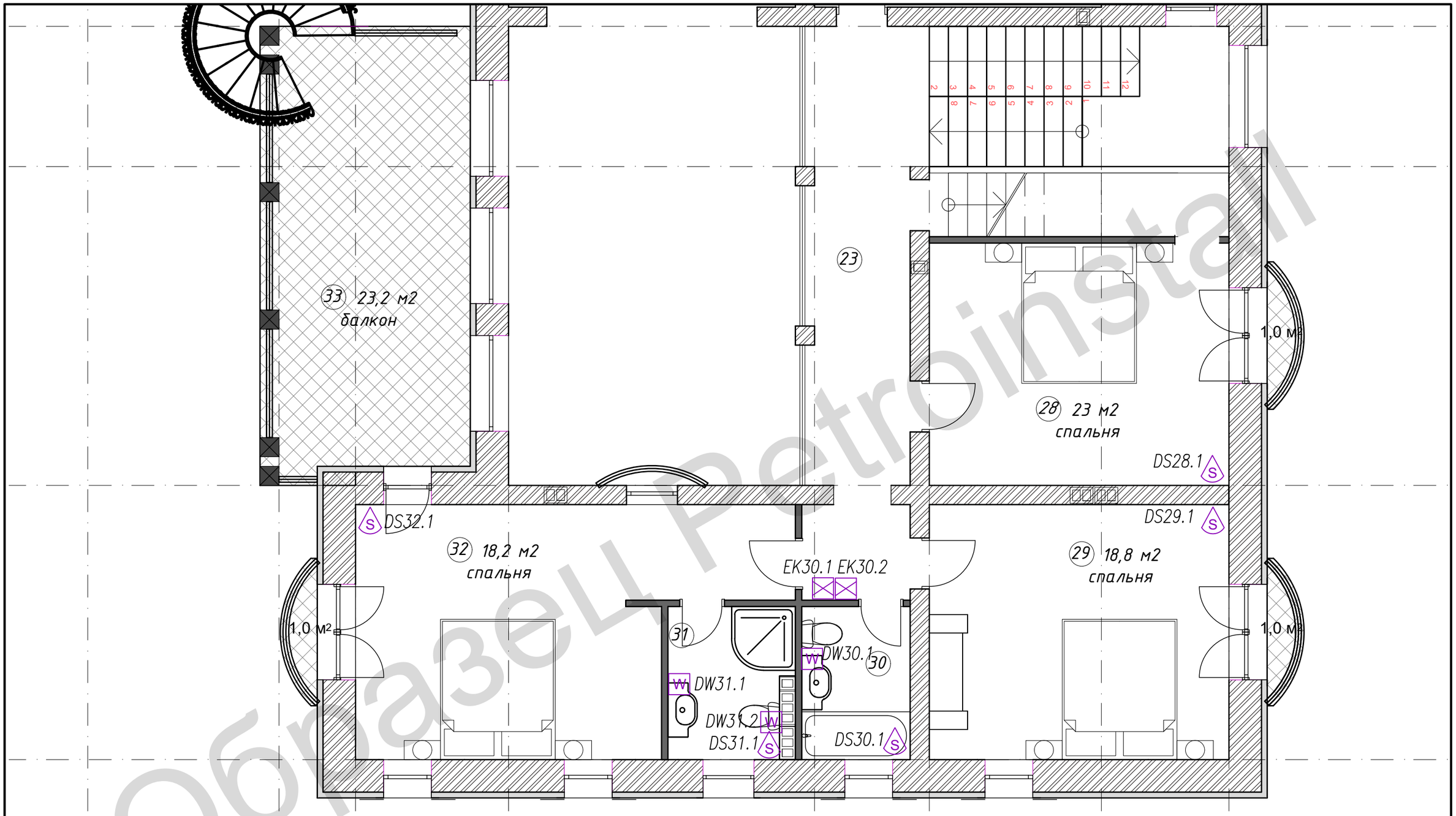

Образец Petroinstall

Условные обозначения

Охранная сигнализация

	PS	Панель охраны
	DS	Датчик движения потолок
	DS	Датчик движения стена
	DO	Датчик открытия

	DW	Датчик протечки стена
	DW	Датчик протечки
	IB	Инфракрассный барьер
	EK	Електроклапан

Изм.	Лист	№ докум.	Подпись	Дата
Разраб.		Дешко В.П.		
Пров.		Петрова Н.Б.		
Т. контр.				
Н. контр.				
Утв.		Дешко В.П.		

1254-ТП-ИС.ОС

Ленинградская обл., дер. Силино.

Инженерные системы
Дом 2 этаж

Стадия	Лист	Листов
ТП	13	16

Охранная сигнализация.
Расположение элементов ч.5

PetroInstall

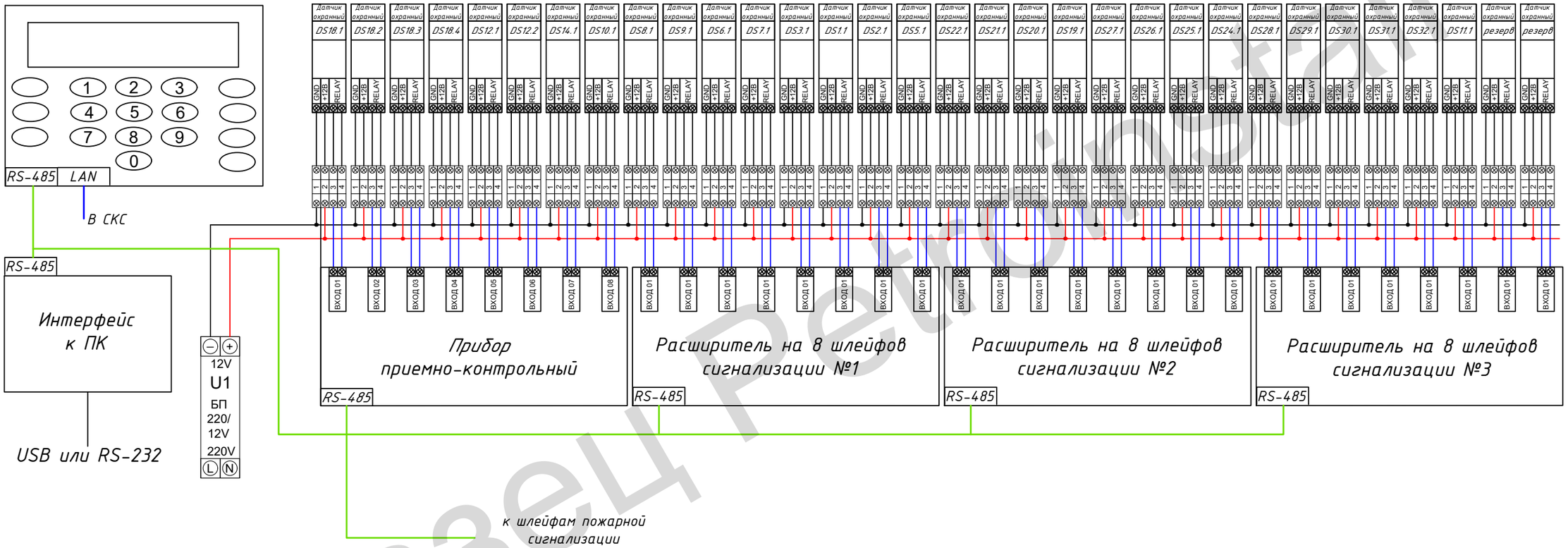

Образец PetroInstall

					1254-ТП-ИС.ОС		
					Ленинградская обл., дер. Силино.		
Изм.	Лист	№ докум.	Подпись	Дата			
Разраб.		Дешко В.П.			Инженерные системы. Дом.	Стадия	Лист	Листов
Пров.		Петрова Н.Б.				ТП	14	16
Т. контр.								
					Охранная сигнализация. Подключение оборудования.	PetroInstall		
Н. контр.								
Утв.		Дешко В.П.						

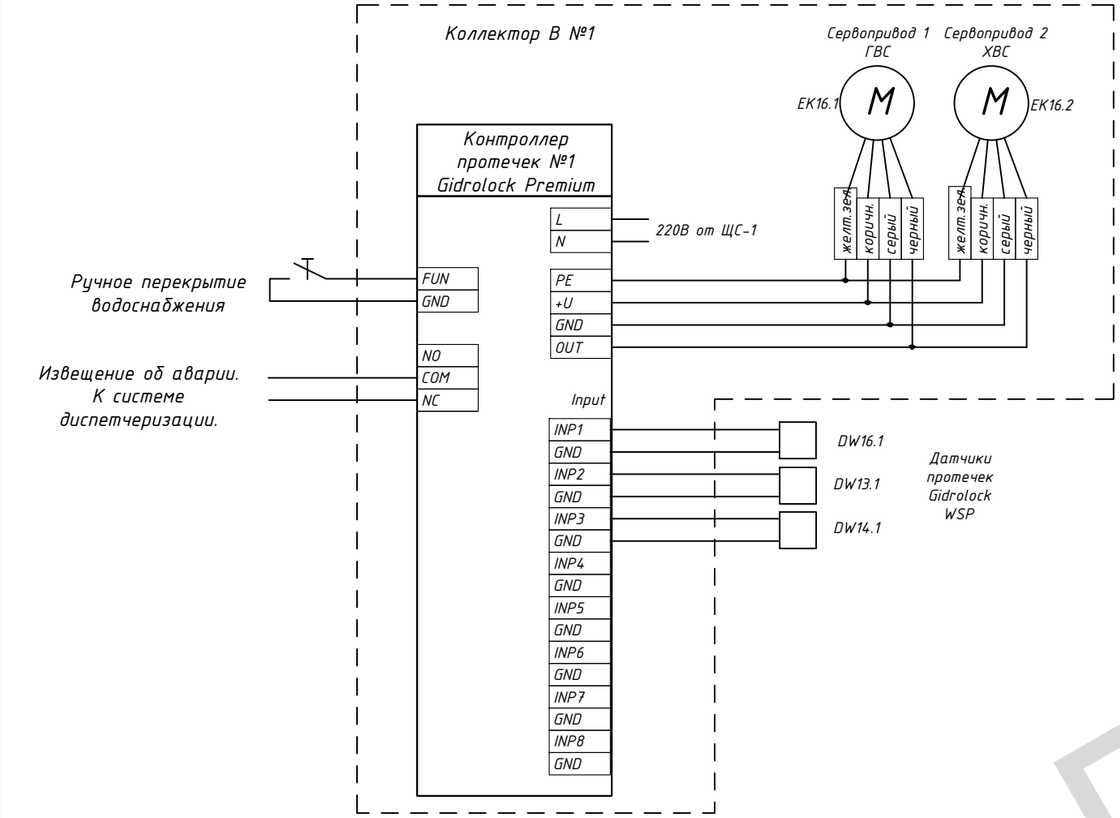

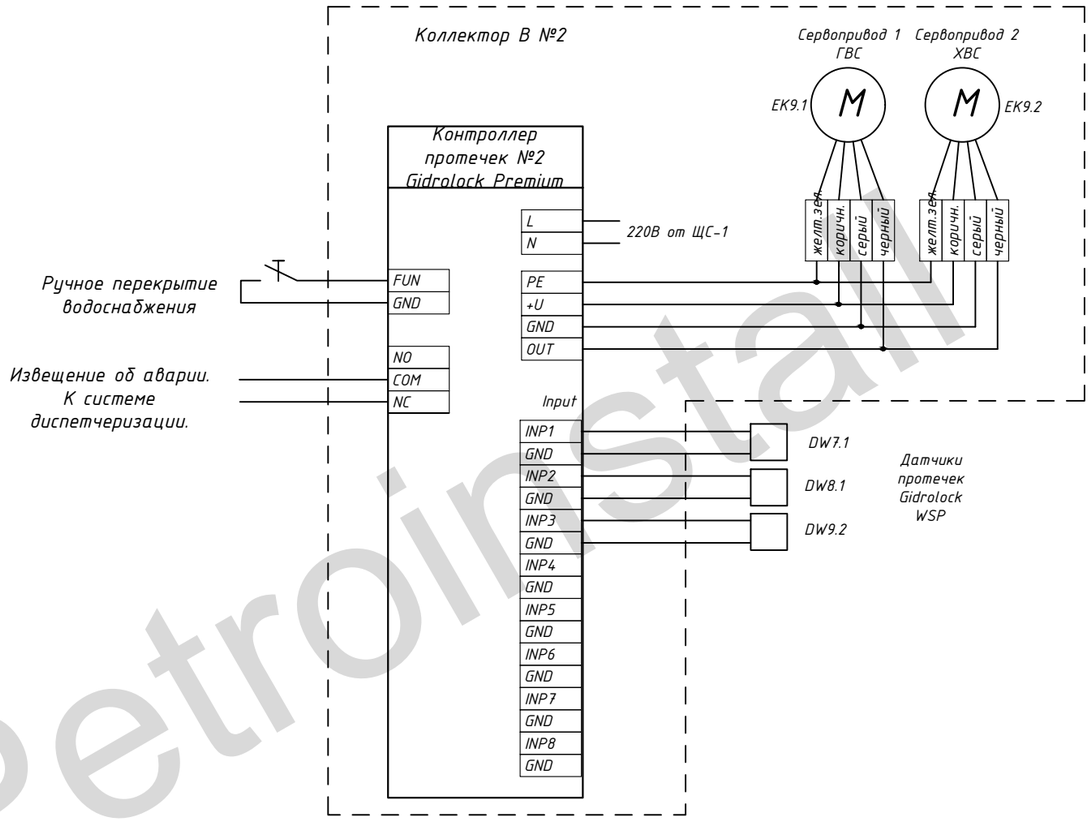

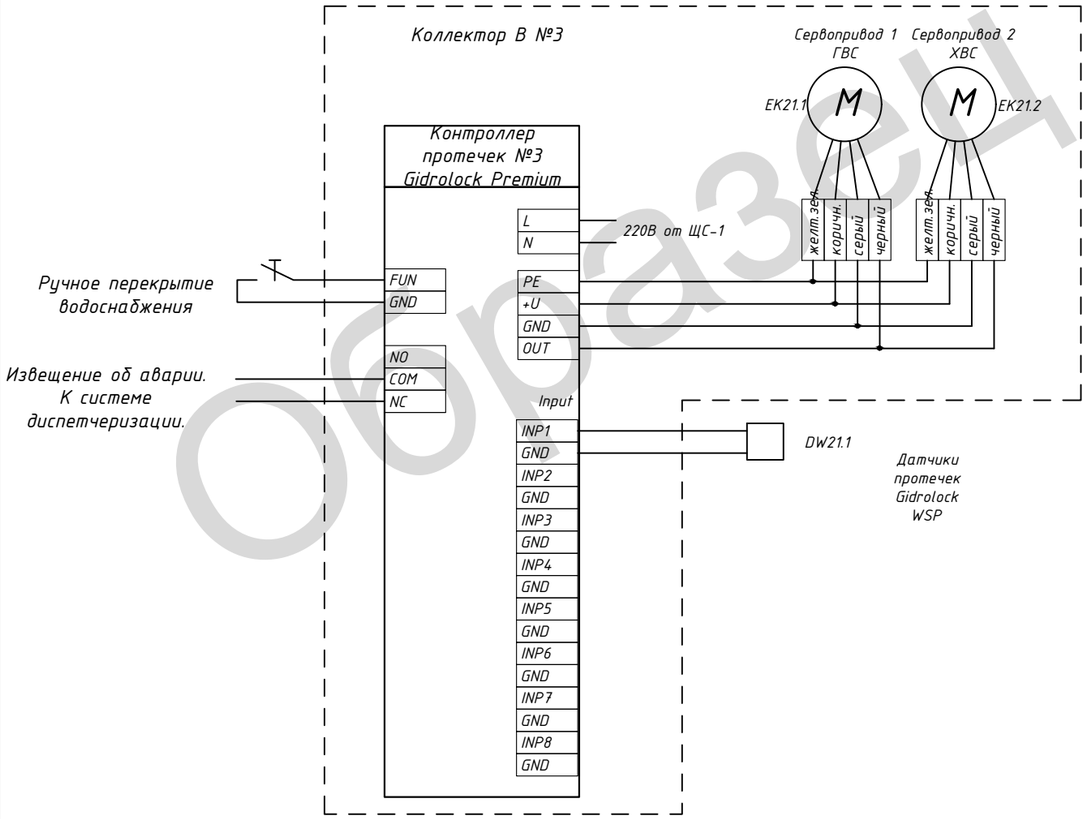

Образец PetroInstall

					1254-ТП-ИС.ОС		
Изм.	Лист	№ докум.	Подпись	Дата	Ленинградская обл., дер. Силино.		
Разраб.		Дешко В.П.			Инженерные системы. Дом. 1 этаж.	Стадия	Лист	Листов
Пров.		Петрова Н.Б.				ТП	15	16
Т. контр.								
					Охранные системы. Защита от протечек.	PetroInstall		
Н. контр.								
Утв.		Дешко В.П.						

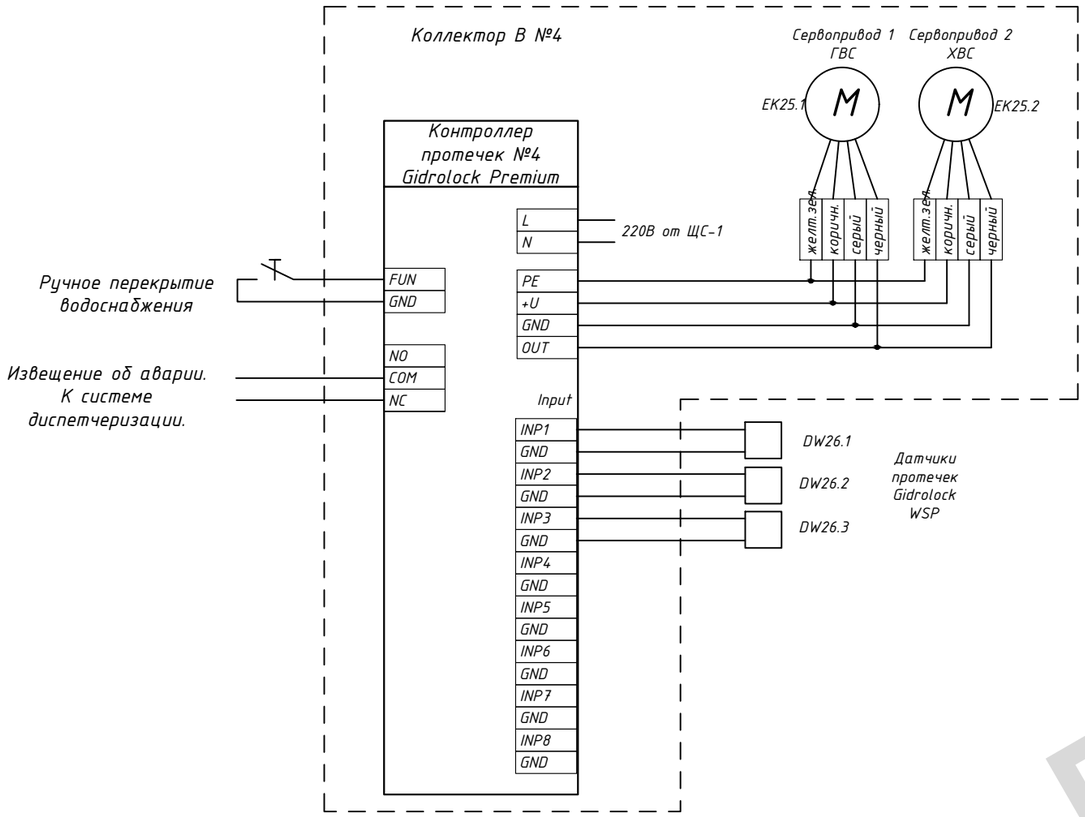

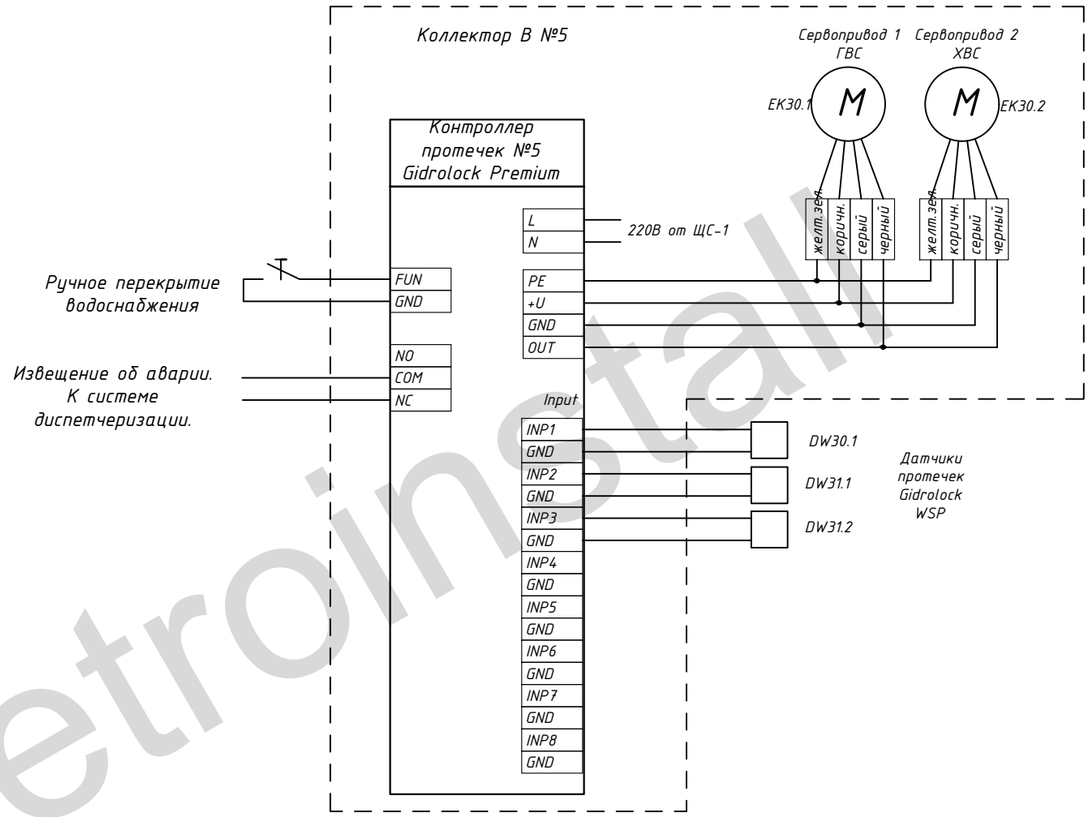

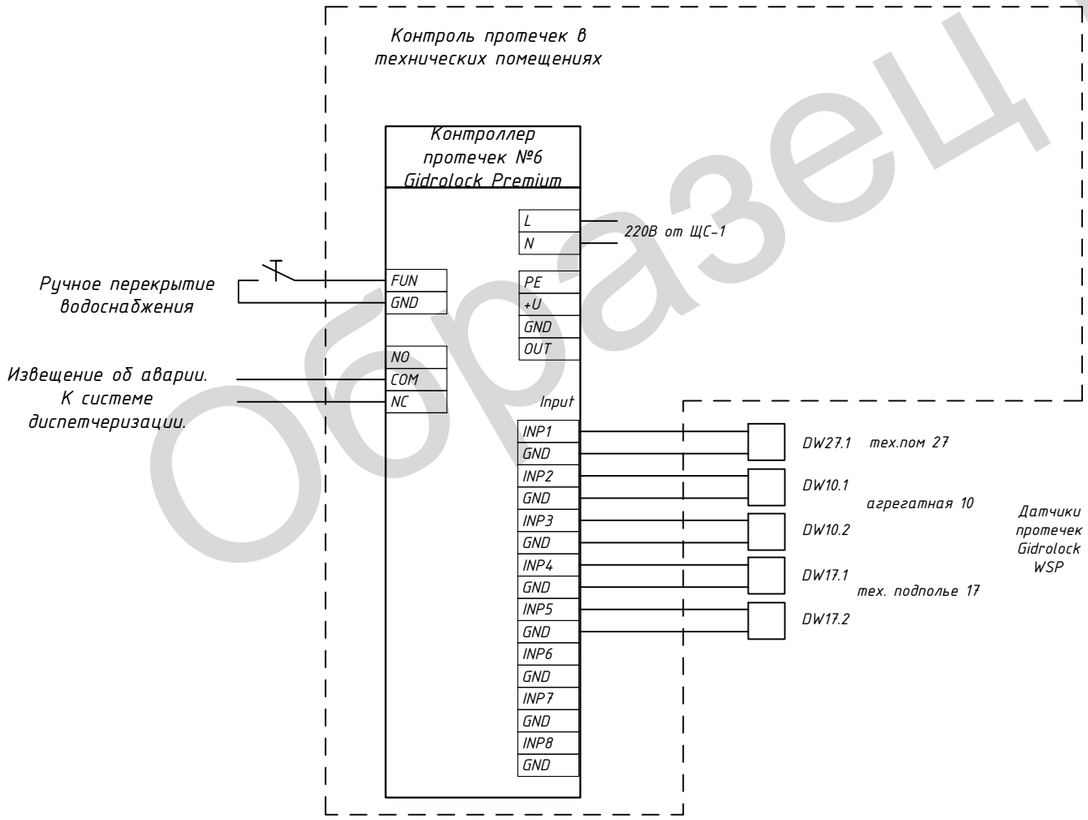

Образец PetroInstall

					1254-ТП-ИС.ОС		
Изм.	Лист	№ докум.	Подпись	Дата	Ленинградская обл., дер. Силино.		
Разраб.		Дешко В.П.			Инженерные системы. Дом. 1 этаж.	Стадия	Лист	Листов
Пров.		Петрова Н.Б.				ТП	16	17
Т. контр.								
					Охранные системы. Защита от протечек. ч.2	PetroInstall		
Н. контр.								
Утв.		Дешко В.П.						